SISTEMA DE GRIFERÍA CON COMPONENTES INTERCAMBIABLES

JUAN PABLO TAMBASCIA

El presente trabajo ha sido desarrollado para la última etapa de la carrera y tuvo como consigna generar un juego de grifería de baño que tuviese la capacidad de permitirle al usuario elegir la configuración de los elementos.

El objetivo fue idear un sistema de grifería de baño con las siguientes cualidades: ser agradable, eficiente y accesible. Para ello, se buscó generarun producto dotado de una estética correcta y que, además, pudiese resaltar el carácter sistémico entre los componentes pertenecientes a ese todo más amplio.

Los elementos a diseñar fueron: los volantes y las rosetas para el bidet, el lavabo y la ducha; los grifos del lavabo y de la bañera y la flor de la ducha. Es importante destacar que uno de los factores que debía tener presente el trabajo eran las necesidades del instalador, como la correcta disposición de los componentes para la instalación y el espacio para el uso de las herramientas, y las del usuario, que no hubiera áreas difíciles de limpiar y que tuviera proporciones correctas para el uso.

La estética del producto fue trabajada con figuras simples y conocidas: el cilindro, el prisma y el cono. Estos elementos formales se encuentran en las rosetas y en los porta rosetas, que son los componentes estáticos del conjunto, es decir, aquellos que no poseen movimiento. En cambio, los volantes son los componentes dinámicos del sistema ya que poseen cierta *poesía visual*, debido a que, de alguna manera, aluden a un objeto animado, vegetal o animal.

A la hora de resolver la problemática del intercambio de elementos de la grifería se pensó en generar ciertas reglas constitutivas para lograr un encuentro coherente entre los componentes y la tecnología de producción. Con relación al problema de los materiales se optó por la oferta existente en el mercado.

A modo de conclusión se puede decir que este trabajo permitió, al ocuparse minuciosamente de la relación usuario-producto, una concentración en los aspectos netamente funcionales del problema. Para llegar al sistema de grifería final se realizaron un sinfín de maquetas de estudio que permitieron corroborar la viabilidad del producto a la hora de decidir cuál sería el resultado final del trabajo.

FIGURA 1.
Situaciones de uso

FIGURA 2. Perspectiva general

FIGURA 3. Despiece y montaje

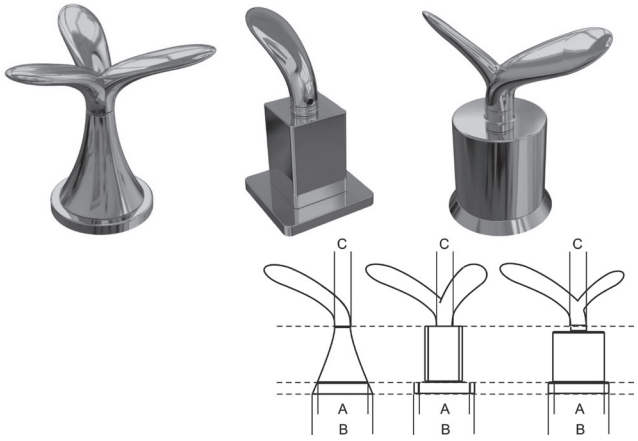

FIGURA 4. Morfología general